ул. Большевистская, 177, оф. 109
г. Новосибирск, 630083, Россия
Тел./факс: +7 (383) 319-57-67
info@ac-techno.ru, www.ac-techno.ru

Коммерческое предложение.

Линия распиловки RAIMANN

Год выпуска: 2007

№	Наименование	Цена, евро.
1	**Линия распиловки RAIMANN**	**130 000** **Со склада в Германии**
2	**Двухвальный Многопильный станок RAIMANN**	**54 000** **Со склада в Чехии**

Состав линии:

1. Цепной поперечный транспортер
2. Подъемный конвейер
3. Транспортер с раздаточного устройства
4. Роликовый конвейер сепаратор
5. Цепной поперечный транспортер
6. Роликовый транспортер
7. Цепной конвейер отведения отходов
8. Многопильный двухвальный станок RAIMANN
9. Разделительный роликовый конвейер за многопильным станком.

1. Цепной поперечный транспортер

Материал подается на гербе конвейерной ленты с использованием цепных подъемников. Конвейерная лента приводится в движение мотор-редуктором.

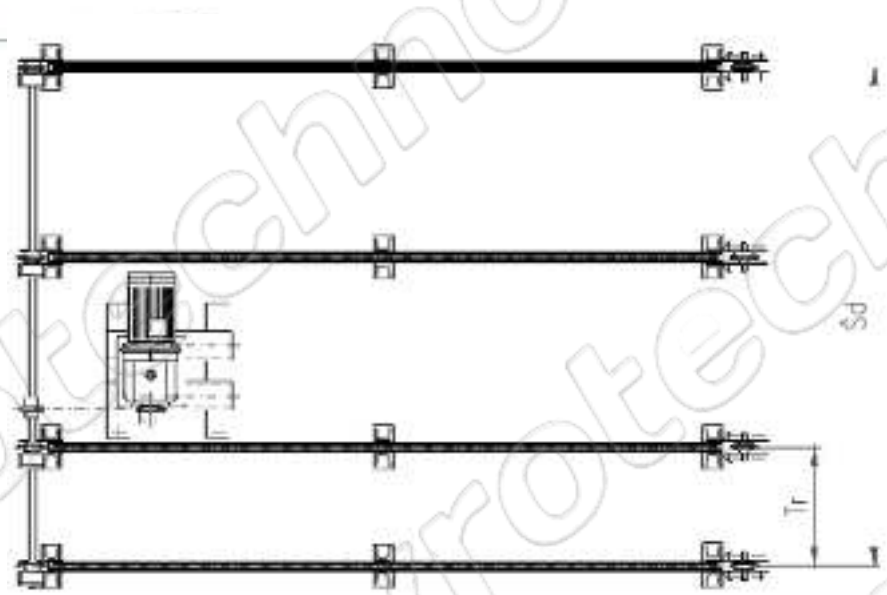

Технические характеристики

Параметр	Значение

Исполнитель: Живицына Наталья Валерьевна
моб.телефон: +7 923 244 58 53
e-mail: nata_g@ac-techno.ru

Длина, мм	7000
Высота, мм	980
Расстояние между цепями, мм	1500
Количество цепей, шт	4
Скорость м/мин	5-60
Мощность электродвигателя, кВт	4

2. Подъемный конвейер

Устройство присоединяется к цепи поперечного транспортера. Он используется для отвода пиломатериала и их доведение до нужной высоты.

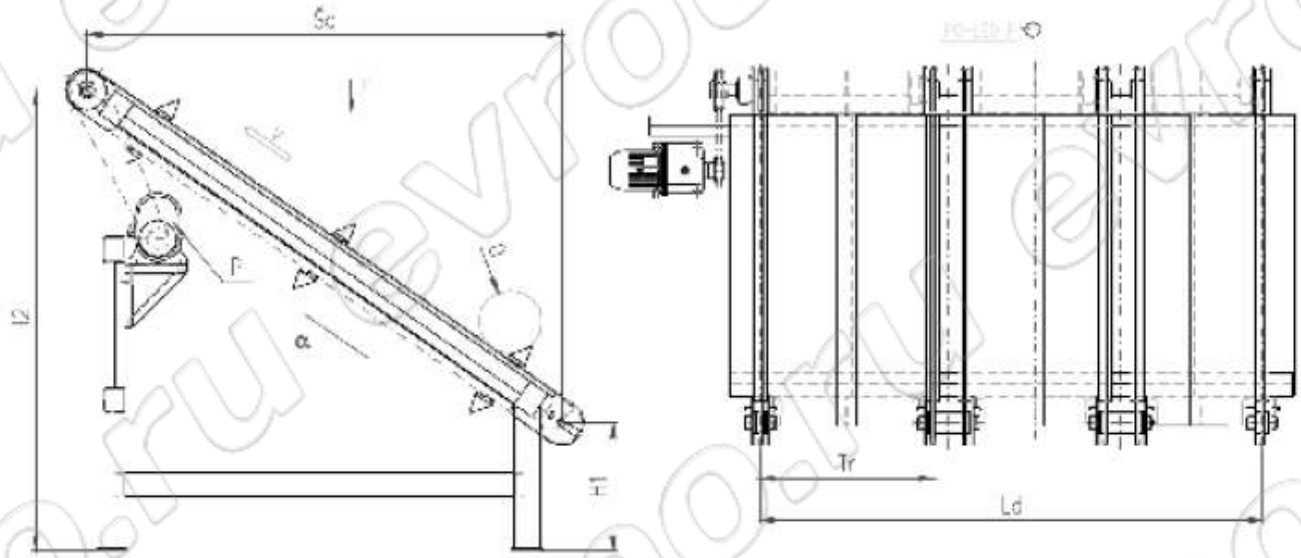

Технические характеристики

Параметр	Значение
Длина, мм	4500
Высота, мм	1420
Ширина, мм	1600
Расстояние между цепями, мм	2000
Скорость м/мин	5-25
Мощность электродвигателя, кВт	3,5

Исполнитель: Живицына Наталья Валерьевна
моб.телефон: +7 923 244 58 53
e-mail: nata_g@ac-techno.ru

3. Раздаточное устройство

Используется для транспортировки в поперечном направлении при непрерывном смещении в левую сторону на поперечный транспортер.

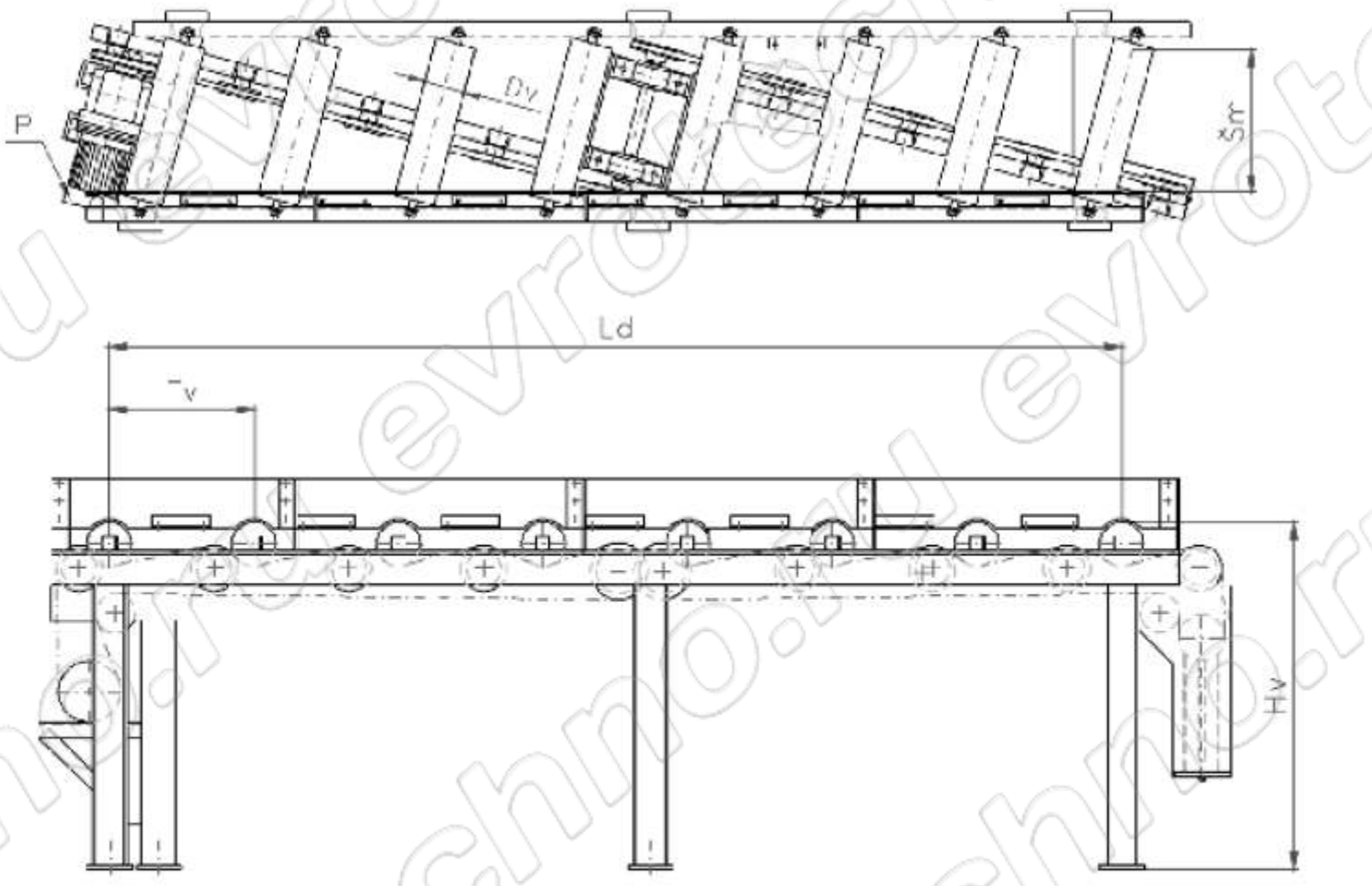

Технические характеристики

Параметр	Значение
Длина, мм	6800
Ширина, мм	600
Расстояние между роликами,мм	1000
Ролл дв диаметр,мм	157
Транспортная скорость, м/мин	5-100
Мощность электродвигателя, кВт	4
Приводной ремень CSN 02 3110	

Исполнитель: Живицына Наталья Валерьевна
моб.телефон: +7 923 244 58 53
e-mail: nata_g@ac-techno.ru

AC ТЕХНОЛОГИЯ

4. Роликовый конвейер

После прохождения материала до упора приводит к его разделению при помощи спиральных роликов.

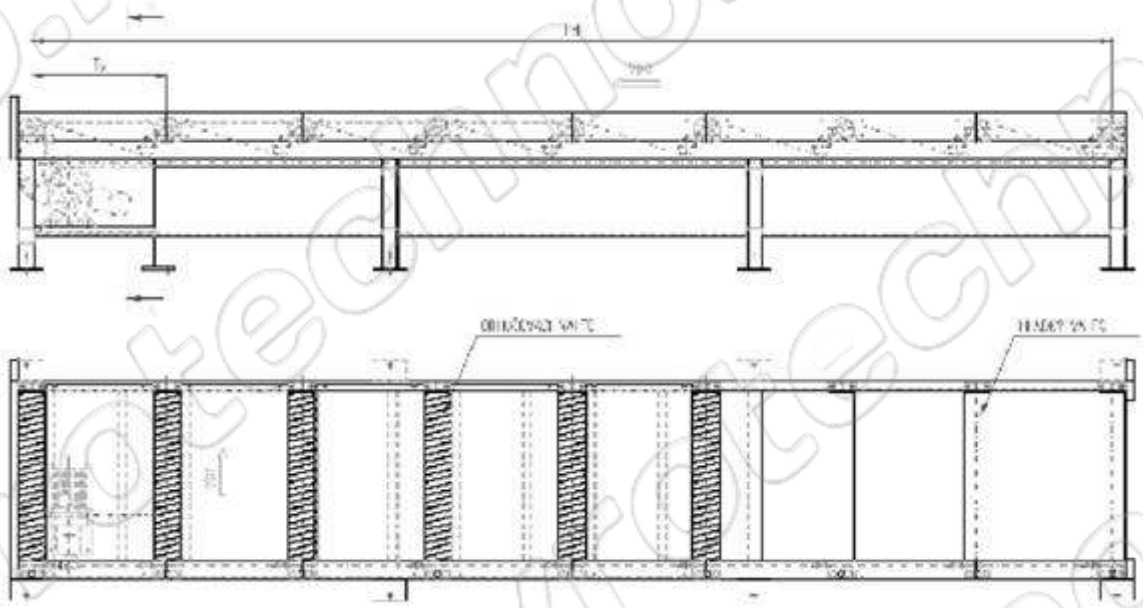

Исполнитель: Живицына Наталья Валерьевна
моб.телефон: +7 923 244 58 53
e-mail: nata_g@ac-techno.ru

AC ТЕХНОЛОГИЯ деревообработки

Параметр	Значение
Длина, мм	7690
Высота, мм	1150
Ширина, мм	600
Расстояние между роликами, мм	1000
Диаметр ролика, мм	180
Количество роликов, шт	9
Продольная скорость м/мин	30-70
Боковая скорость, м/мин	4-12
Мощность электродвигателя, кВт	4

5. **Цепной поперечный транспортер**

Исполнитель: Живицына Наталья Валерьевна
моб.телефон: +7 923 244 58 53
e-mail: nata_g@ac-techno.ru

evrotechno.ru

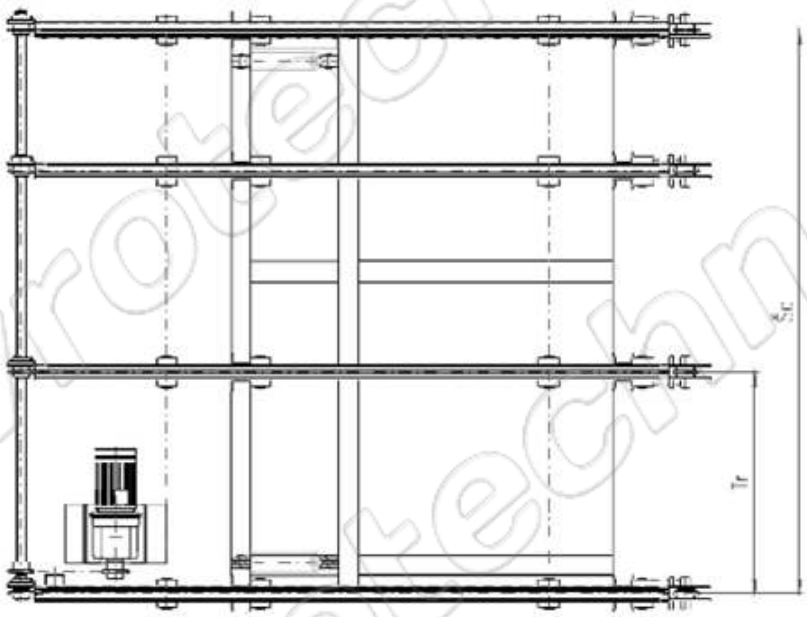

Параметр	Значение
Длина, мм	5000
Высота, мм	1000
Пропускная способность, мм	2080
Расстояние между цепями, мм	1500
Количество цепей, шт	4
Скорость м/мин	5-60
Мощность электродвигателя, кВт	4

6. **Роликовый транспортер**

Неприводные рольганг - длина 6 м - с регулируемым устройством Raimann.

Исполнитель: Живицына Наталья Валерьевна
моб.телефон: +7 923 244 58 53
e-mail: nata_g@ac-techno.ru

7. Цепной конвейер удаления отходов

Параметр	Значение
Длина, мм	10000

Исполнитель: Живицына Наталья Валерьевна
моб.телефон: +7 923 244 58 53
e-mail: nata_g@ac-techno.ru

Высота, мм	560
Ширина, мм	500
Скорость м/мин	5-60
Мощность электродвигателя, кВт	2,2

8. Многопильный станок RAIMANN

Параметр	Значение
Ширина пиления, мм	310
Пропускная ширина, мм	770
Высота пиления с/без прижима, мм	180

Исполнитель: Живицына Наталья Валерьевна
моб.телефон: +7 923 244 58 53
e-mail: nata_g@ac-techno.ru

AC ТЕХНОЛОГИЯ

Мощность двигателя, кВт	2*55
Диаметр пильного диска, мм	250
Посадочный диаметр, мм	80
Минимальная длина заготовки, мм	750
Диаметр пильного вала, мм	65
Количество оборотов, об/мин	2900
Плавная подача	5-50 м/мин; 0,37 кВт
Зажимной фланец, мм	80
Шумозащитный кожух	
Регулировка высоты пильного вала	
Диаметр вытяжки, мм	250
Требуемая скорость всасывания, м/сек	30
Необходимый объем всасывания, $м^3/ч$	5,300
Размеры, м	2,56x1,96x1,87
Вес, кг	750
Восстановленное состояние	

9. **Разделительный роликовый конвейер**

   Конвейерная система для сбора и транспортировки пиломатериалов от станка. Оснащен 2 регулируемыми разделителями. Два ленточных конвейера для транспортировки пиломатериалов.

Исполнитель: Живицына Наталья Валерьевна
моб.телефон: +7 923 244 58 53
e-mail: nata_g@ac-techno.ru

AC ТЕХНОЛОГИЯ

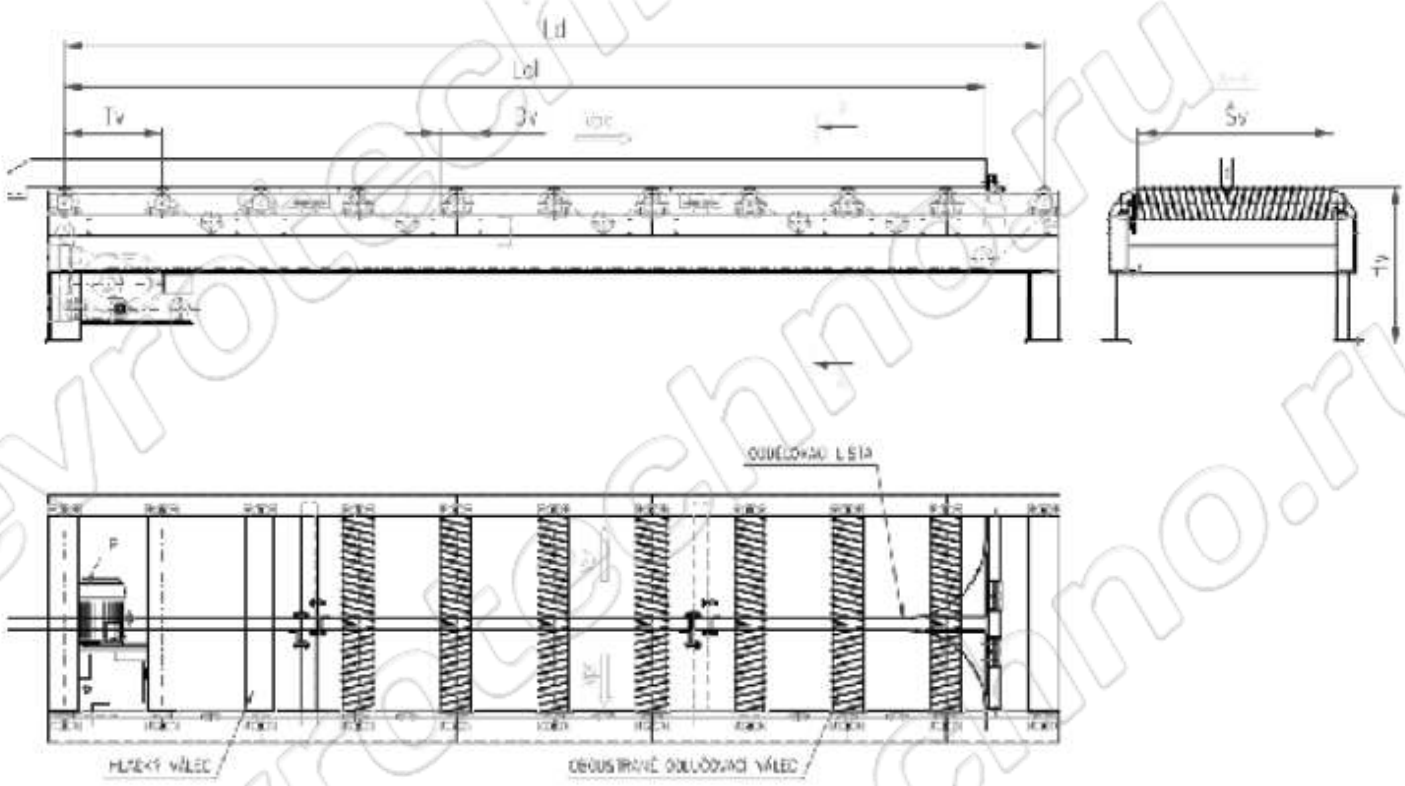

Исполнитель: Живицына Наталья Валерьевна
моб.телефон: +7 923 244 58 53
e-mail: nata_g@ac-techno.ru

evrotechno.ru